ՀԱՆԳՈՒՅՑՆԵՐ 1, 2, 3 Մ 1:5, ԿԱՊ-1 Մ 1:25

ՀԱՆԳՈՒՅՑ 1

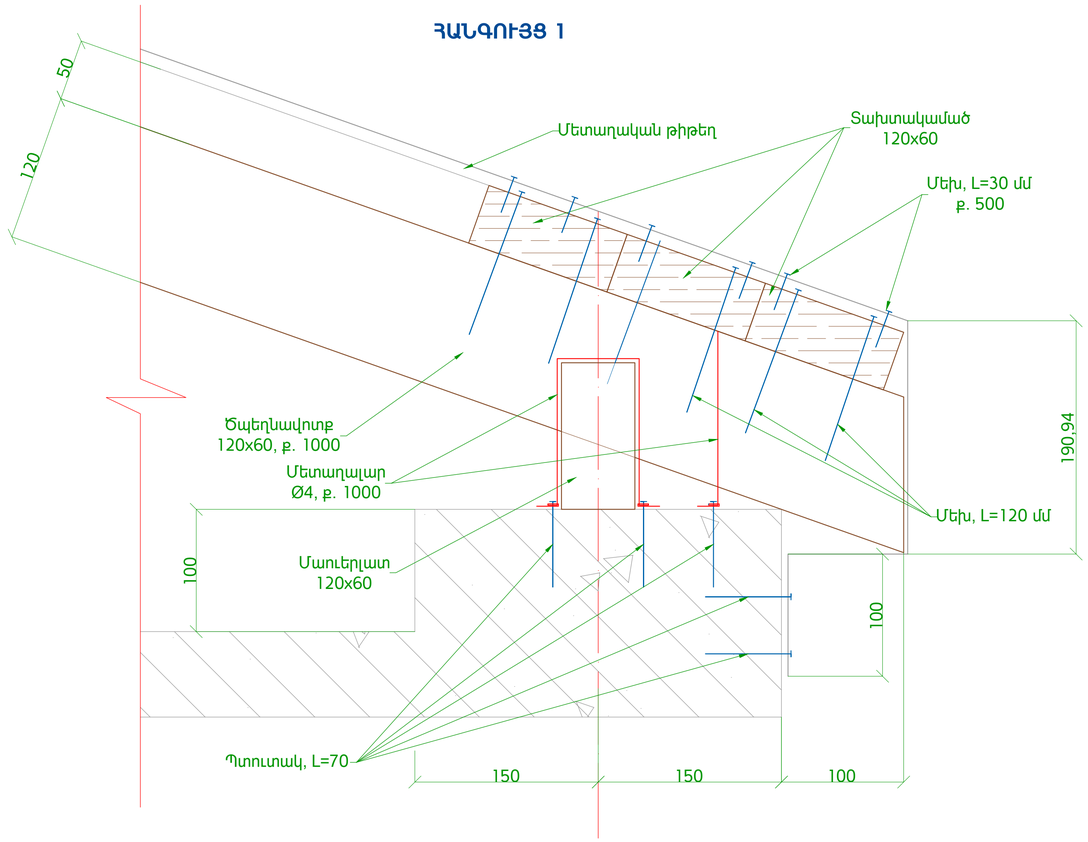

ՀԱՆԳՈՒՅՑ 2

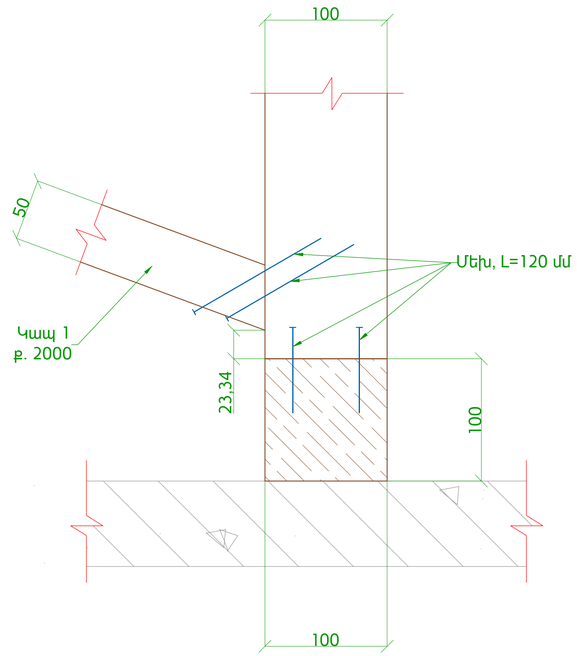

ՀԱՆԳՈՒՅՑ 3

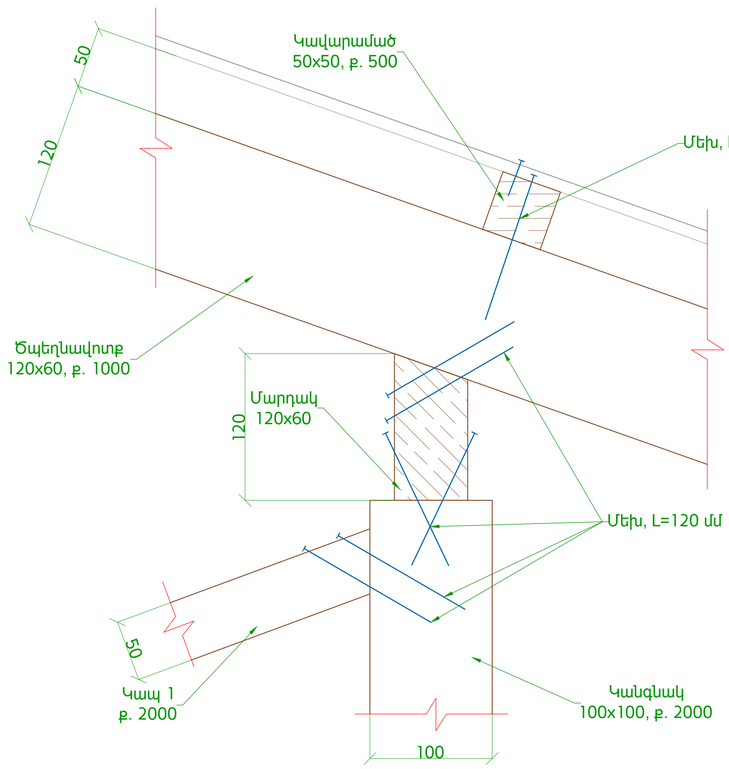

ԿԱՊ 1

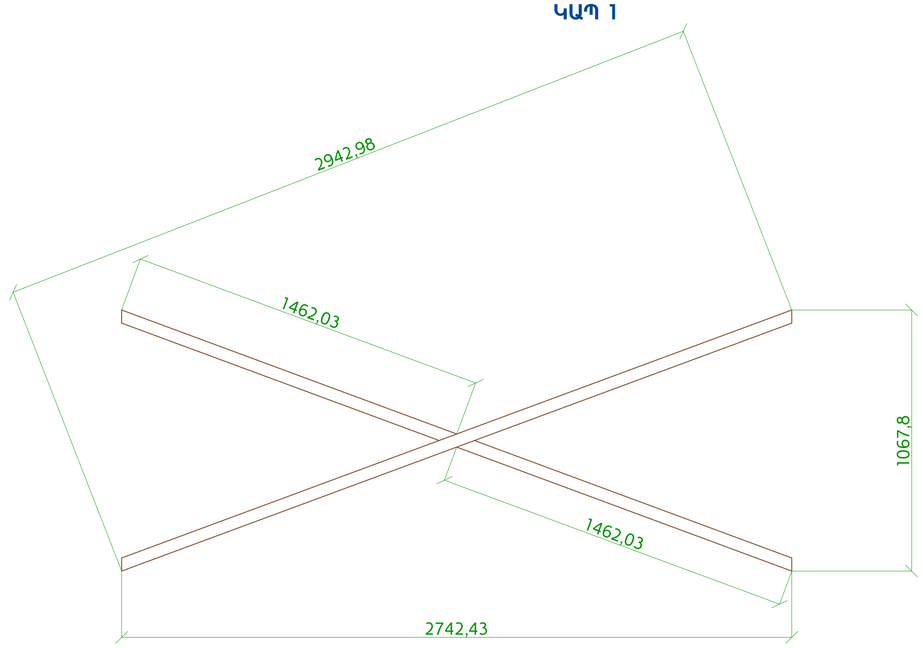

ԾԱՆՈԹՈՒԹՅՈՒՆ

1. Թերթը նայել թերթ ԿL-3 հետ համատեղ:

Փոխ.	Թերթ	N փաստ.	Ստորագր.	Ամսաթ.	"ՀՀ Ոստիկանության կրթահամալիր" ՊՈԱԿ-ի Թիվ-2 սպորտ դահլիճի տանիքի վերանորոգում Պայմանագիր ՆԲԸԱՀԾԲ-51/15			
ՆԳՃ		Գ. Իվանյան			/Կոնստրուկտորական լուծումներ/	Փուլ	Թերթ	Թերթեր
Նախագծեց		Գ. Բարսեղյան				ԱՆ	ԿL-4	6
Ստուգեց		Գ. Իվանյան			Հանգույցներ 1,2,3 Մ1:5, Կապ-1 Մ 1:25	UNI PROJECT 2015թ		